ԿԵՆՏՐՈՆԱԿԱՆ ՄՈՒՏՔԻ ՀՈՎԱՐԻ ՀԱՏԱԿԱԳԻԾ Մ1:25

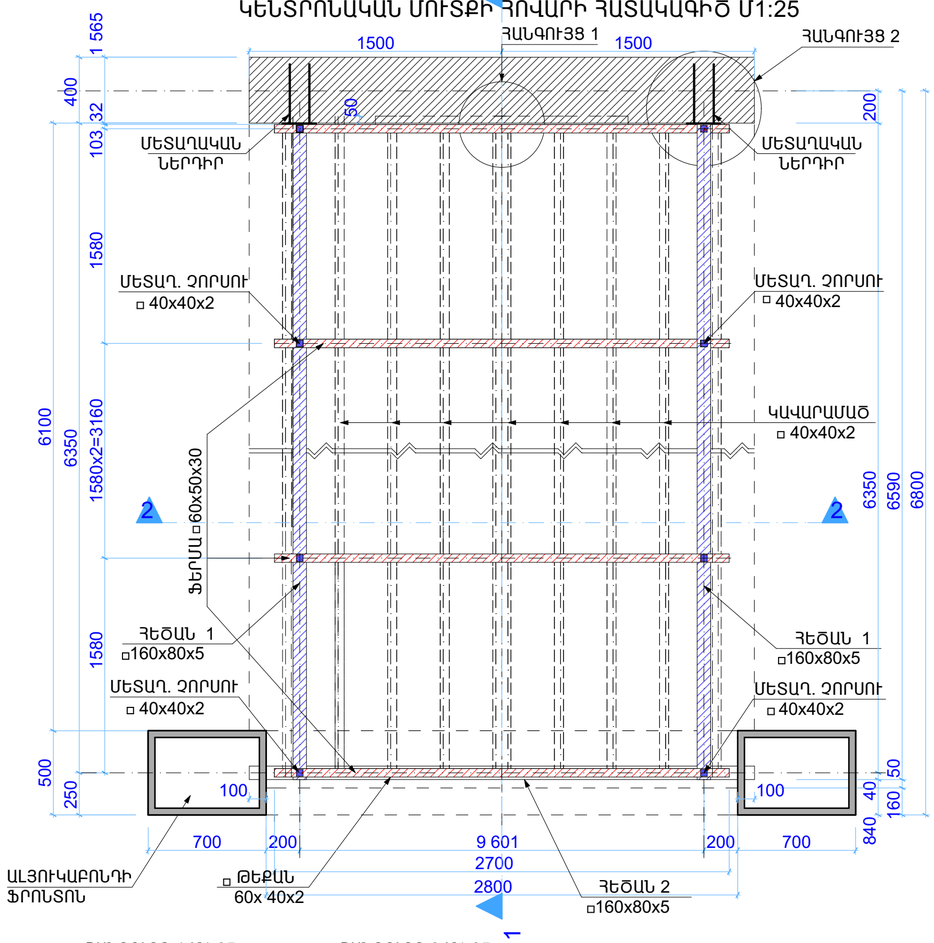

ՀԱՏՈՒՅԹ 1-1 Մ1:25

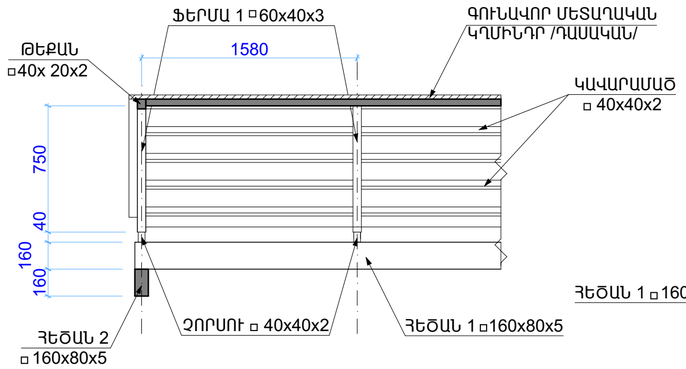

ՀԱՏՈՒՅԹ 2-2 Մ1:25

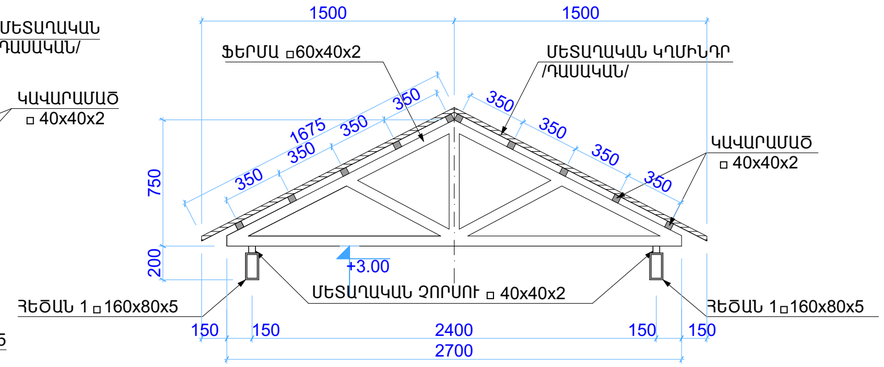

ԲԱԿԻ ՀՈՎԱՐԻ ՀԱՏԱԿԱԳԻԾ Մ1:50

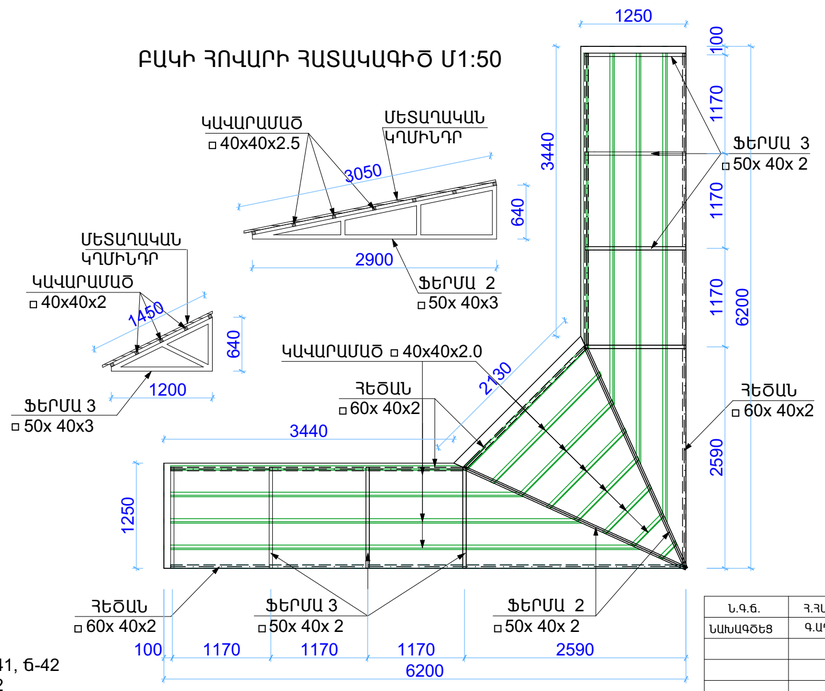

ՄԵՏԱՂԱԿԱՆ ԿՈՆՍՏՐՈՒԿՑԻԱՆԵՐԻ ՄԱՍՆԱԳԻՐ

	N	ԷԼԵՄԵՆՏԻ ԱՆՎԱՆՈՒՄ	ԸՆԴ N	ԵՐԿ. L	N x L	ՔԱՇԸ 1գծ/մ կգ	ԸՆԴ կգ	ՄԱԿԵՐԵՍ քմ
ԿԵՆՏՐՈՆԱԿԱՆ ՄՈՒՏՔԻ ՀՈՎԱՐ	1	ՖԵՐՄԱ 1 ▫ 60x40x2	5	8.00	40.00	2.96	118.40	
	2	ՀԵԾԱՆ 1 ▫160x80x5	2	6.59	13.18	18.00	237.24	
	3	ՀԵԾԱՆ 2 ▫160x80x5	1	3.00	3.00	18.00	54.00	
	4	ԹԵՔԱՆ ▫ 60x40x2	2	1.50	3.00	1.70	5.10	
	5	ԿԱՎԱՐԱՄԱԾ ▫ 40x40x2	10	6.40	64.00	2.33	149.12	
	6	ՉՈՐՍՈՒ ▫ 40x40x2	10	0.04	0.40	2.33	0.93	
	7	ՆԵՐԿՎԱԾ ՄԵՏԱՂԱԿԱՆ ԿՂՄԻՆԴՐ /ԴԱՍԱԿԱՆ/	2	6.45	6.45x2 x1.675			21.60
	8	ՄԿ-Ի ՀԱԿԱԿՈՌՈԶԻՈՆ ՆԵՐԿՈՒՄ						26.670
	8	ՄԿ ԹԵՐԹԱՎՈՐ ՊՈՂՊԱՏ 12x200x200	2			6.30	12.60	
		ԸՆԴԱՄԵՆԸ					566.27	
ԲԱԿԻ ՀՈՎԱՐ	1	ՖԵՐՄԱ 2 ▫50x 40x3	2	7.25	14.50	2.96	42.92	
	2	ՖԵՐՄԱ 3 ▫50x 40x3	8	3.90	31.20	2.96	92.35	
	3	ՀԵԾԱՆ ▫60x 40x2	1	33.81	33.81	2.96	100.07	
	4	ԿԱՎԱՐԱՄԱԾ ▫ 40x40x2	1	15.0	15.0	2.33	34.95	
	5	ՆԵՐԿՎԱԾ ՄԵՏԱՂԱԿԱՆ ԿՂՄԻՆԴՐ /ԴԱՍԱԿԱՆ/	1		5.00x2 +6.5			16.50
	6	ՄԿ-Ի ՀԱԿԱԿՈՌՈԶԻՈՆ ՆԵՐԿՈՒՄ						17.388
		ԸՆԴԱՄԵՆԸ					270.30	

ՖԱՍԱԴԻ ՀԱՆԳՈՒՅՑ 1 Մ1:25

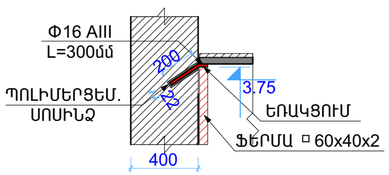

ՖԱՍԱԴԻ ՀԱՆԳՈՒՅՑ 2 Մ1:25

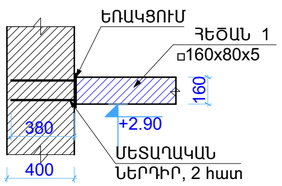

ԾԱՆՈԹՈՒԹՅՈՒՆ

. ԱԼՅՈՒԿԱԲՈՆԴԻ ՖՐՈՆՏՈՆԻ ՀԱՆԳՈՒՅՑՆԵՐԸ ՏԵՍ ԹԵՐԹ ճ-41, ճ-42
. ՄԵՏԱՂԱԿԱՆ ՆԵՐԴԻՐ ՏԵՍ ԿԵ-2

Ն.Գ.Ճ.	Հ.ՀԱՐՈՒԹՅՈՒՆՅԱՆ	
ՆԱԽԱԳԾԵՑ	Գ.ԱՂԱՄՅԱՆ	
ՊԱՏՎԻՐԱՏՈՒ՝		

ՕԲ.ԱՆՎԱՆՈՒՄԸ
ԱՐՇԱԼՈՒՅՍ ՀԱՄԱՅՆՔԻ ՄԱՆԿԱՊԱՐՏԵԶԻ ՎԵՐԱԿԱՌՈՒՑՄԱՆ ՆԱԽԱԳԻԾ

«ԱՍՔՄԵԴ դիզայն» ՍՊԸ

ԹԵՐԹԻ ԱՆՎԱՆՈՒՄԸ
ՄՈՒՏՔԻ ՀՈՎԱՐՆԵՐԻ ՀԱՏԱԿԱԳԻԾ, Մ/Կ ՄԱՍՆԱԳԻՐ, ՀԱՏՈՒՅԹ 1, ՀԱՏՈՒՅԹ 2, ՀԱՆԳՈՒՅՑ 1, ՀԱՆԳՈՒՅՑ 2

ՕԲՅԵԿՏ	02/15		
ԹԵՐԹ	ճ-34	ՓՈՒԼ	ԱԳ
ԹԵՐԹԵՐ	42		